PM 3921 P

elevate to the highest power

Scan me

La grue **PM 3.9 P** Classic Plus garantit des performances particulièrement élevées, qui dépassent considérablement celles de toute autre grue concurrente.

La grúa **PM 3.9 P** Classic Plus garantiza un rendimiento muy alto, que supera con creces al de cualquier otra grúa de la competencia.

DONNÉES TECHNIQUES DATOS TÉCNICOS

MOMENT DE LEVAGE MAX	MOMENTO DE ELEVACIÓN MÁXIMA	3,1 TM
PORTÉE HYDRAULIQUE	ALCANCE HIDRÁULICO	
Horizontale	Horizontal	4,90 m
Verticale	Vertical	7,70 m
SYSTÈME HYDRAULIQUE	SISTEMA HIDRÁULICO	
Débit de la pompe recommandée	Caudal requerido	12 l/min
Pression maxi	Presión máxima	26,5 MPa
Capacité réservoir huile	Capacidad del depósito de aceite	36 l
GROUPE ROTATION	SISTEMA DE GIRO	
Angle de rotation	Ángulo de giro	360°
Couple de rotation	Momento de giro	4,5 kNm
STABILISATION	ESTABILIZACIÓN	
Extensions disponibles	Extensiones disponibles	3,5 m
Interlock disponible	Interlock disponible	0
Commandes stabilisateurs	Control estabilizadores	Manual
POIDS DE LA GRUE	PESO DE LA GRÚA ESTÁNDAR	
Avec réservoir non fourni	Depósito de aceite vacío	425 kg

CLASSIC

CLASSIC

DIMENSIONS MACHINE BASE | DIMENSIONES MAQUINA BÁSICA

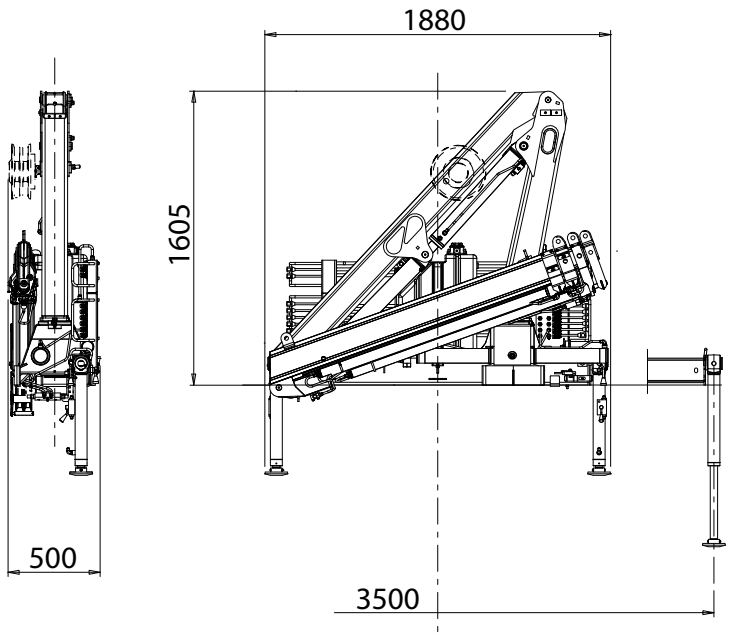

CAPACITÉS MACHINE BASE | CAPACIDAD MAQUINA BÁSICA

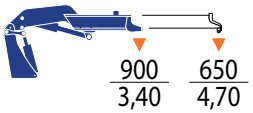

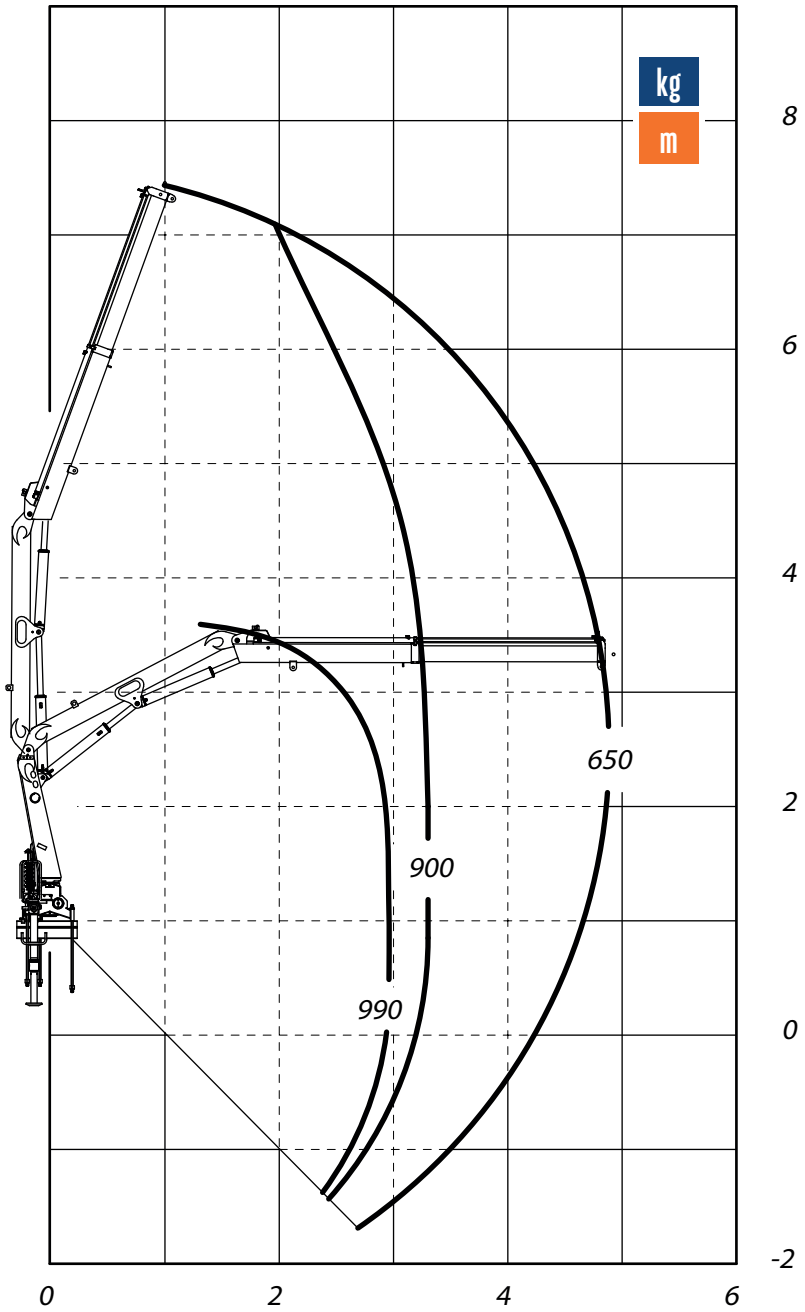

Les données techniques, descriptions et illustrations sont indicatifs et non contractuelles , PM Oil & Steel S.p.A. se réserve le droit de les modifier sans préavis.
Los datos técnicos, descripciones y ilustraciones son indicativos y no vinculantes, PM Oil & Steel s.p.a. se reserva el derecho de cambiarlos sin previo aviso.