# PM 6021

**elevate to the highest power**

Scan me

La série **PM 6** Classic peut être utilisée dans diverses applications, car elle est adaptée à manutentionner tout type de matériau, avec précision et rapidité.

La serie **PM 6** Classic se puede utilizar en diferentes aplicaciones, siendo adecuada para manipular cualquier tipo de material, con precisión y rapidez.

## DONNÉES TECHNIQUES DATOS TÉCNICOS

| MOMENT DE LEVAGE MAX | MOMENTO DE ELEVACIÓN MÁXIMA | 5,3 TM |
|---|---|---|
| PORTÉE HYDRAULIQUE | ALCANCE HIDRÁULICO | |
| Horizontale | Horizontal | 5,10 m |
| Verticale | Vertical | 8,15 m |
| SYSTÈME HYDRAULIQUE | SISTEMA HIDRÁULICO | |
| Débit de la pompe recommandée | Caudal requerido | 20 l/min |
| Pression maxi | Presión máxima | 27,5 MPa |
| Capacité réservoir huile | Capacidad del depósito de aceite | 64 l |
| GROUPE ROTATION | SISTEMA DE GIRO | |
| Angle de rotation | Ángulo de giro | 390° |
| Couple de rotation | Momento de giro | 7,5 kNm |
| STABILISATION | ESTABILIZACIÓN | |
| Extensions disponibles | Extensiones disponibles | 3.3 - 4.0 m |
| Interlock disponible | Interlock disponible | 1 - 2 |
| Commandes stabilisateurs | Control estabilizadores | Manual |
| POIDS DE LA GRUE | PESO DE LA GRÚA ESTÁNDAR | |
| Avec réservoir non fourni | Depósito de aceite vacío | 740 kg |

CLASSIC

CLASSIC

## DIMENSIONS MACHINE BASE | DIMENSIONES MAQUINA BÁSICA

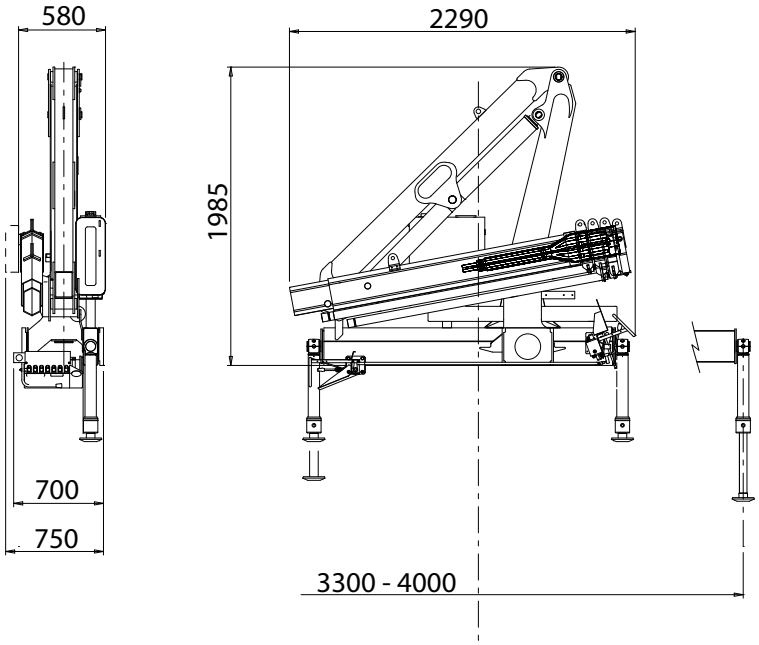


## CAPACITÉS MACHINE BASE | CAPACIDAD MAQUINA BÁSICA

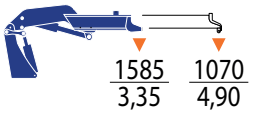


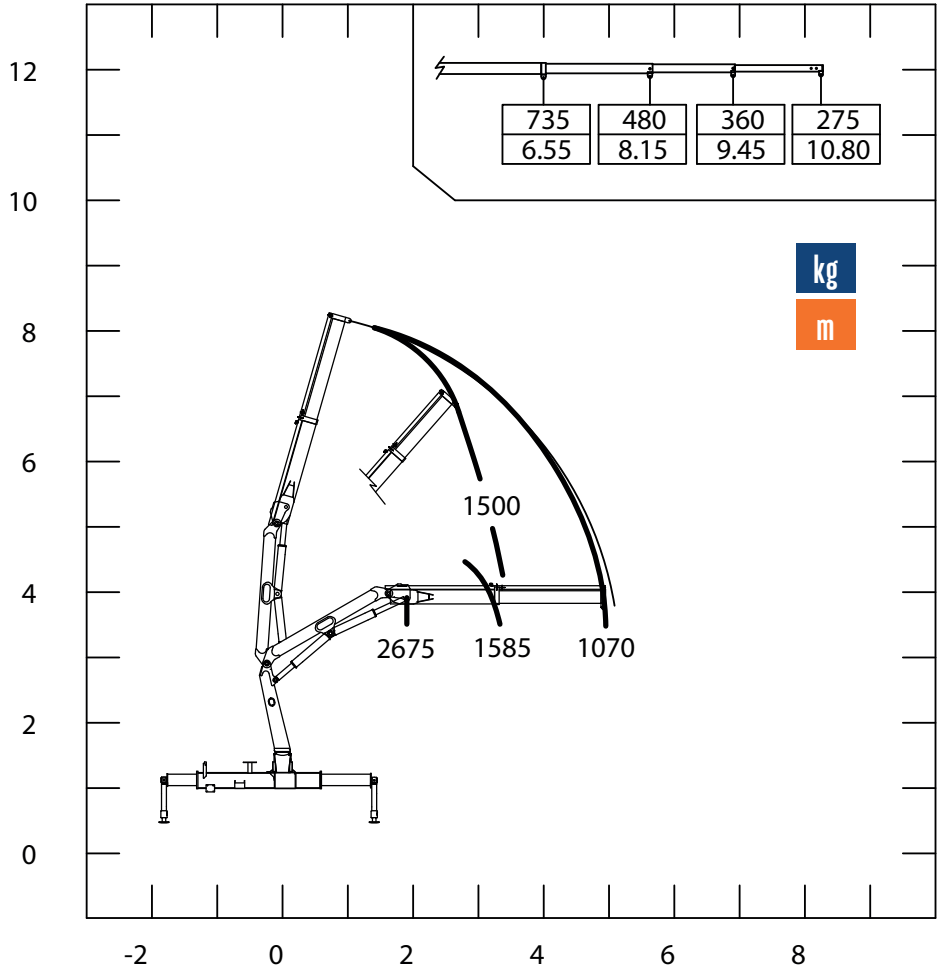


Les données techniques, descriptions et illustrations sont indicatifs et non contractuelles , PM Oil & Steel S.p.A. se réserve le droit de les modifier sans préavis.
Los datos técnicos, descripciones y ilustraciones son indicativos y no vinculantes, PM Oil & Steel s.p.a. se reserva el derecho de cambiarlos sin previo aviso.